А(1:20)(1)

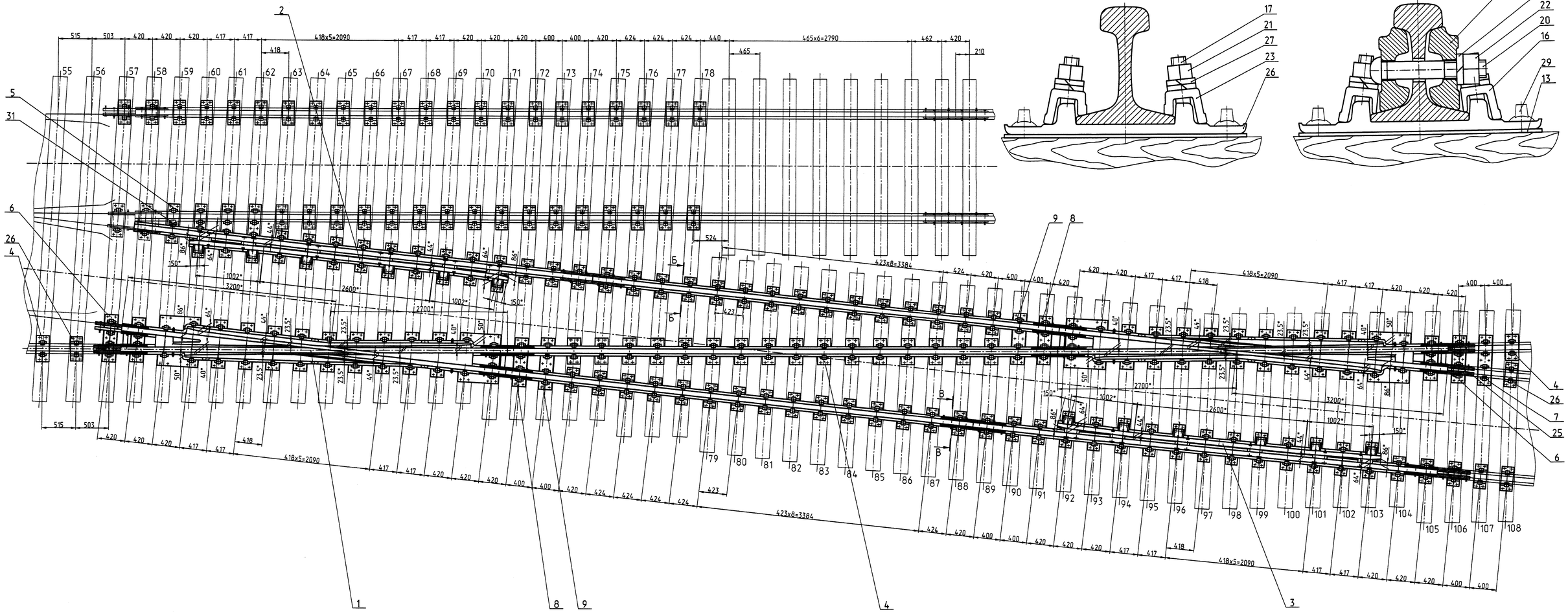

Б-Б (1:2)

В-В (1:2)

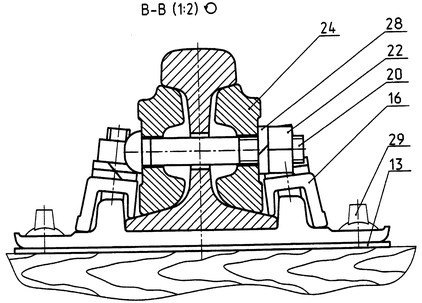

Изм.	Лист	N докум.	Подп.	Дата	МС3.8421.00.000МЧ	Лист 2	

Формат А2х3

Инв. N подл. | Подп. и дата | Взам. инв. N | Инв. N дубл. | Подп. и дата

Перв. примен.

Справ. N